+55 RACKS.

Ficha Técnica

Rack Fechado 28U

Detalhes do Produto



Teto com espaço para passagem de cabo e ventilação adicional



Fechadura cilindrica ou escamoteável



Laterais removivéis e bi partidas



Dimensões

Altura (U)	Profunfidade Externa	Profunfidade Interna	Largura Externa	Largura Interna
28U (1350mm)	470 mm 570 mm 670 mm 770 mm 870 mm 970 mm 1070 mm	400 mm 500 mm 600 mm 700 mm 800 mm 900 mm 1000 mm	600 mm	482,6 mm 19"

Especificações Técnicas

Material:	Estrutura monobloco em aço SAE 1020 com chapa de 1,2mm resistente, durável e sem soldas.
Acabamento:	Pintura eletrostática a pó texturizado.
Normas:	IEC 297 - DIN 41494/IP20 | ISO 2768-1
Padrão:	Padrão Universal 19 polegadas
Altura:	28U - 1350 mm
Altura Interna (Útil):	1244 mm
Largura Externa:	600 mm
Largura Interna:	482,6 mm - 19 Polegadas
Profundidade Externa:	470mm | 570mm | 670mm | 770mm | 870mm |970mm | 1070mm
Profundidade Interna:	400mm | 500mm | 600mm | 700mm | 800mm |900mm | 1000mm
Porta Frontal:	Em aço com visor em acrílico (opção de visor de vidro)
Fechadura:	Cilíndrica com chave (opção de fechadura escamoteável)
Plano de Fixação:	Ajustável em profundidade, em chapa de 1,5 mm
Pé Nivelador:	Inclusos, para uso em pisos irregulares.
Laterais e Fundo:	Removíveis, bipartidos na horizontal e com venezianas para ventilação.
Teto:	Com espaço para instalação de até 4 microventiladores.
Abertura destacáveis:	Na base e no teto contem abertura para passagem de cabos

Contatos:

+55 41 3205 4755 +55 41 98842 1048 comercial@rackbrasil.com.br

www.rackbrasil.com.br

RACKS +55

Ficha Técnica

Rack Fechado 28U

Informações Técnicas

Altura

A Tamanho	B Altura Total	C Altura útil
16U	810	711
20U	990	889
24U	1.170	1.067
28U	1.350	1.244
32U	1.530	1.421
36U	1.710	1.598
40U	1.890	1.776
44U	2.070	1.944

Medidas utilizadas na tabela estão em milímetros (mm)

Profundidade

D Profundidade Total	E Profundidade útil
470	400
570	500
670	600
770	700
870	800
970	900
1070	1000

Medidas utilizadas na tabela estão em milímetros (mm)

Largura

Largura Externa	Largura Interna
600	482
Largura padrão 19 polegadas	

Medidas utilizadas na tabela estão em milímetros (mm)

A

"U" é a unidade padrão de medida da altura em racks para servidores.
Cada 1U equivale a 44,45 mm (ou 1,75 polegada) de altura.

Vista Frontal

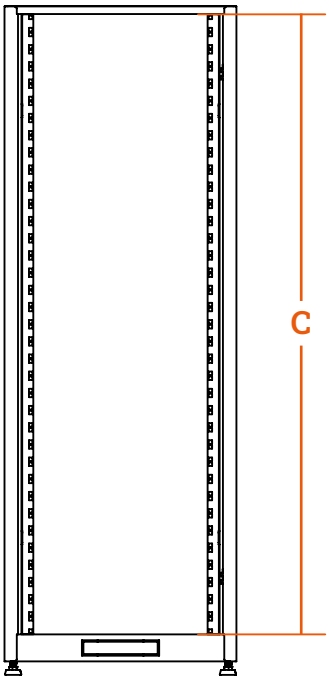

Vista Lateral

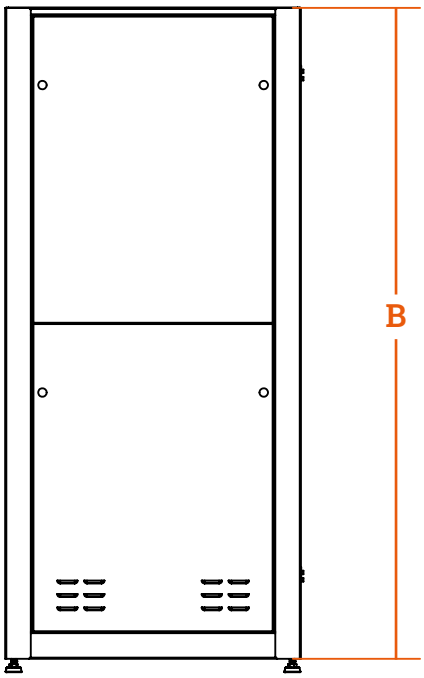

Base

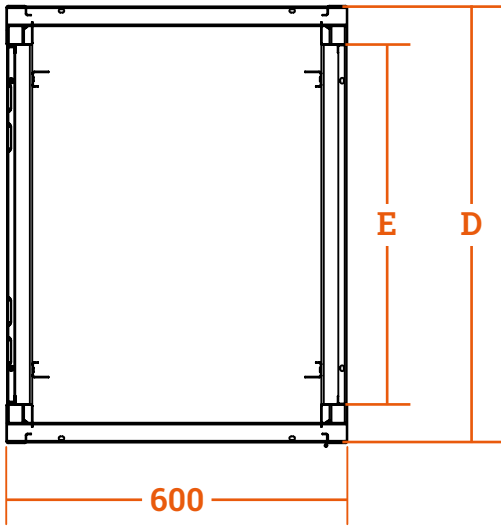

Contatos:

+55 41 3205 4755 +55 41 98842 1048 comercial@rackbrasil.com.br

www.rackbrasil.com.br